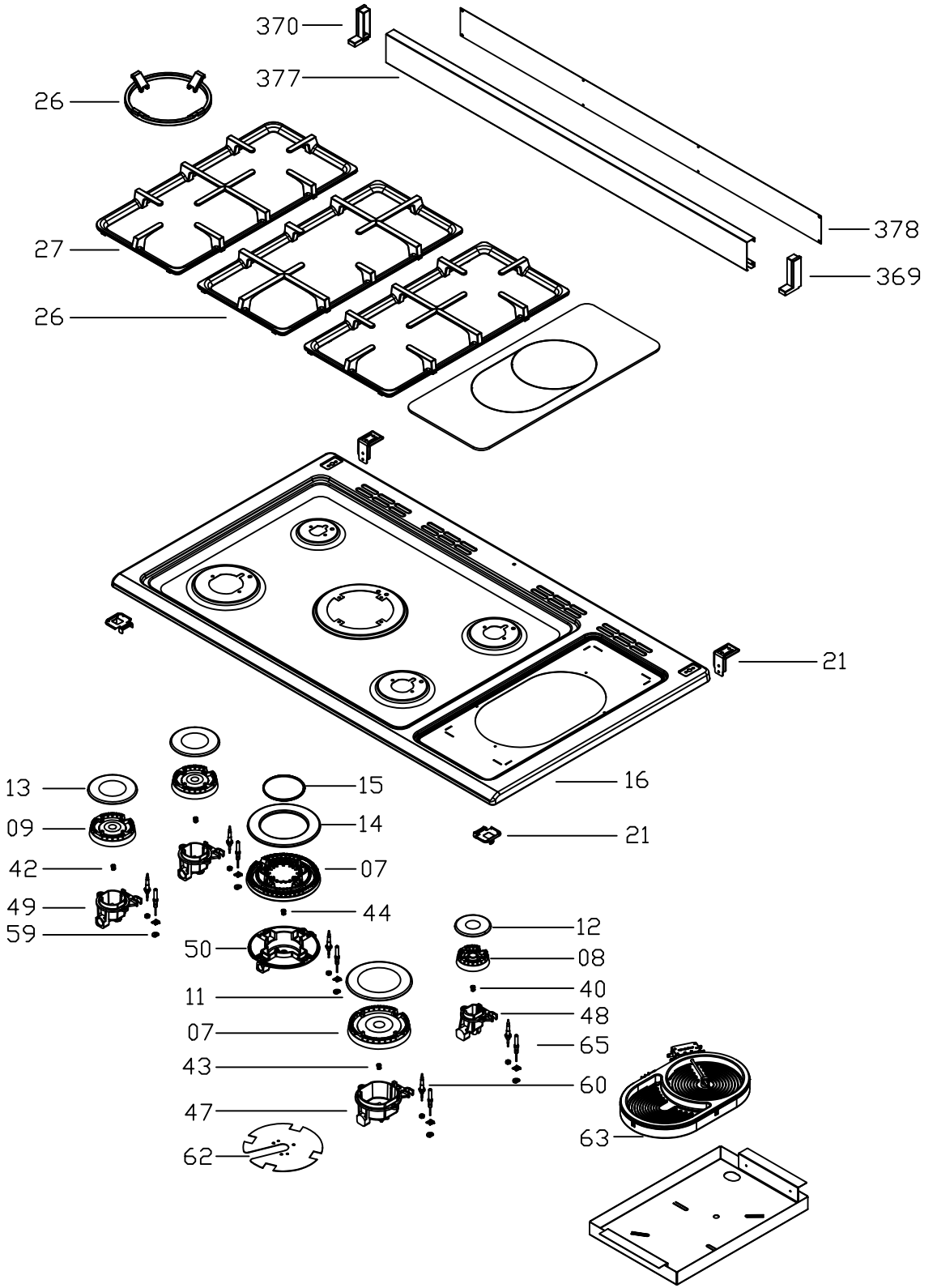
370
377
26
378
27
369
26
21
13
15
16
09
14
21
42
07
49
44
59
12
50
08
11
40
48
07
65
43
60
47
63
62

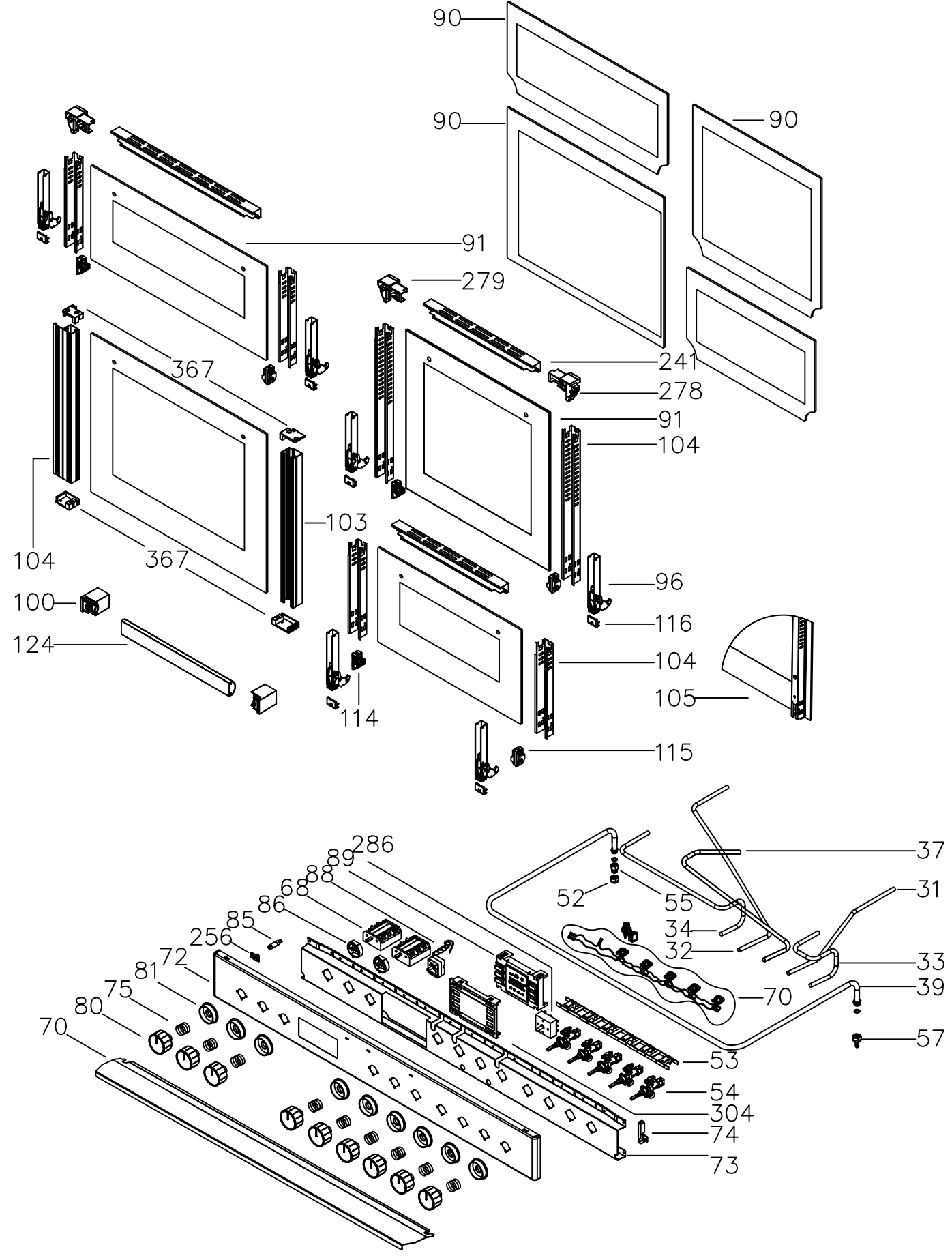
90
90
90
91
279
241
278
91
104
367
103
104
367
96
100
116
124
104
105
114
115
286
89
88
68
86
85
256
72
81
75
80
70
37
31
52
55
34
32
33
39
70
57
53
54
304
74
73

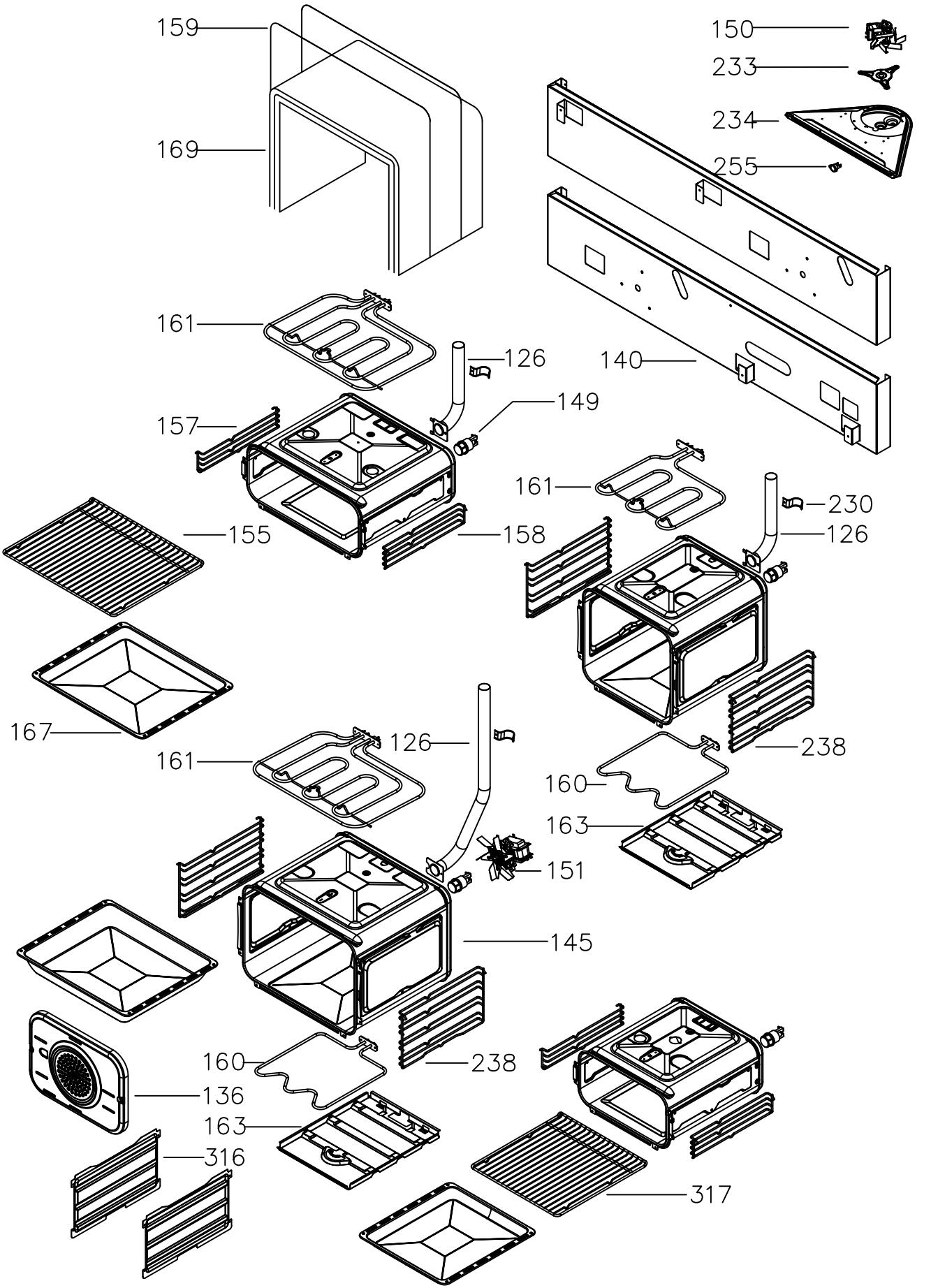
159
169
150
233
234
255
140
161
126
149
157
155
158
161
230
126
167
238
161
126
160
163
151
145
160
238
136
163
316
317

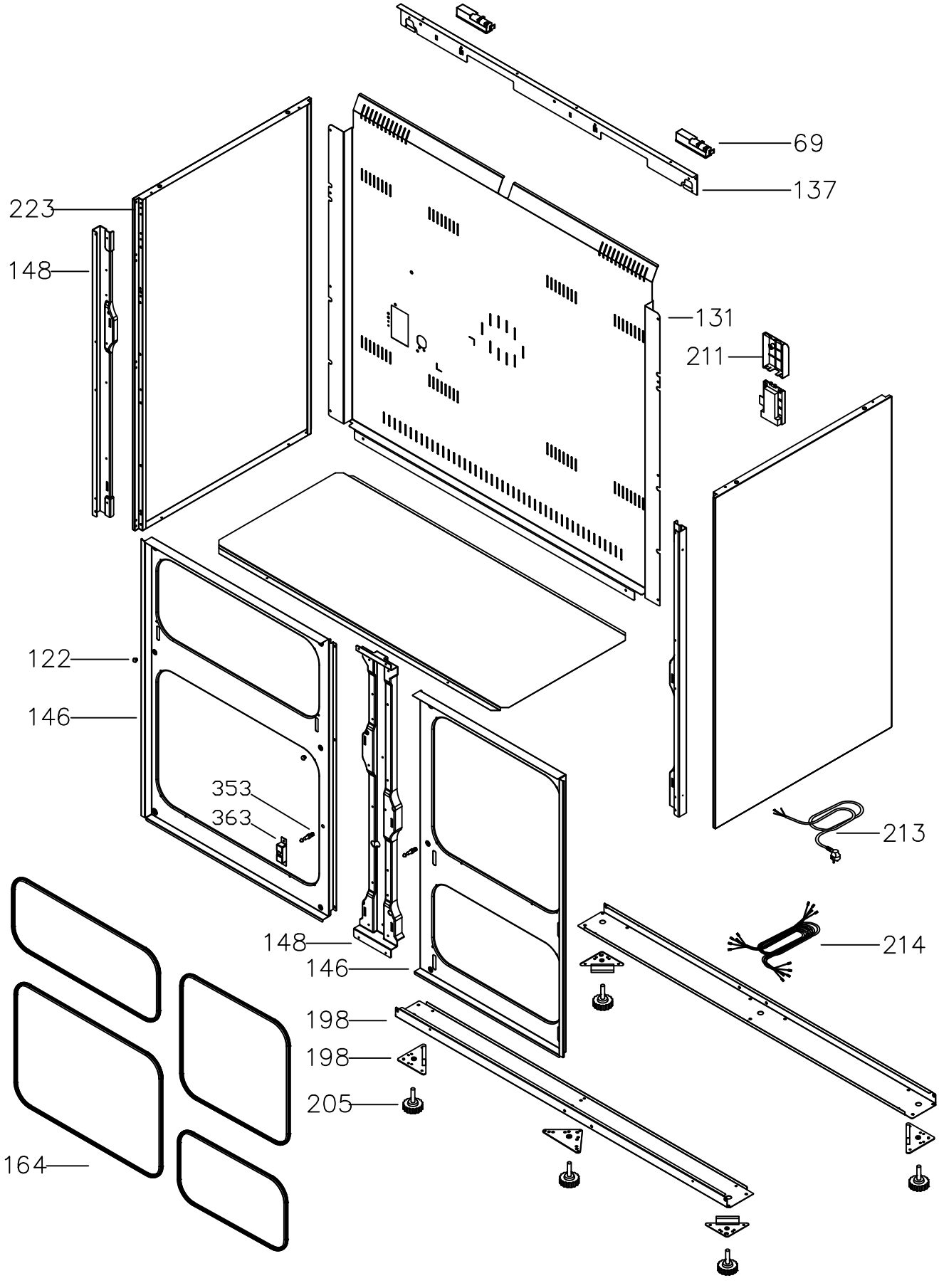
69
137
223
148
131
211
122
146
353
363
213
148
146
214
198
198
205
164